Sensor-Außenleuchte

L 560 S

schwarz
EAN 4007841 634216
Art.-Nr. 634216
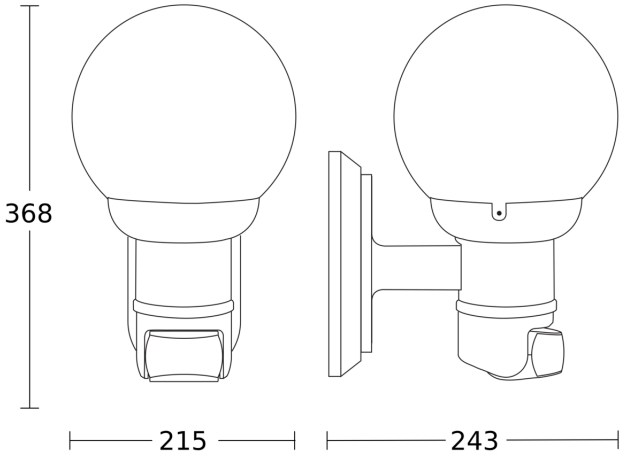
Maßzeichnung